150x300

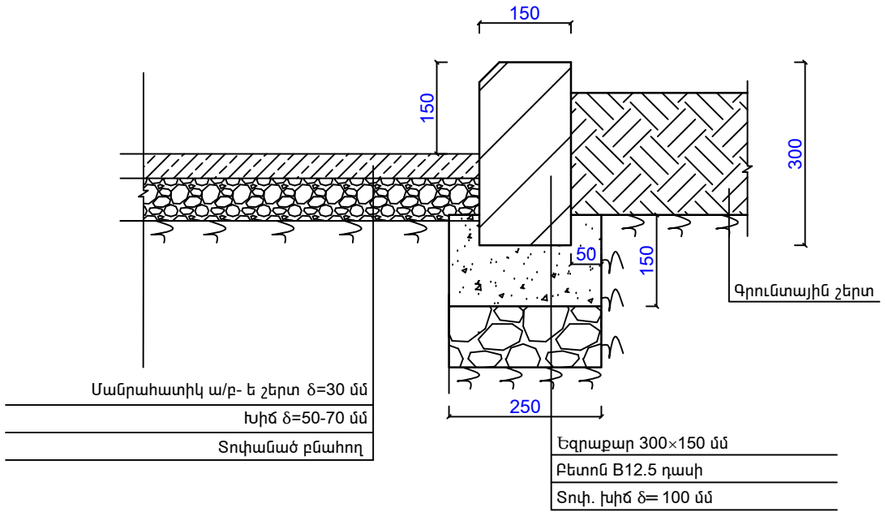

80x200 1:10

1:10

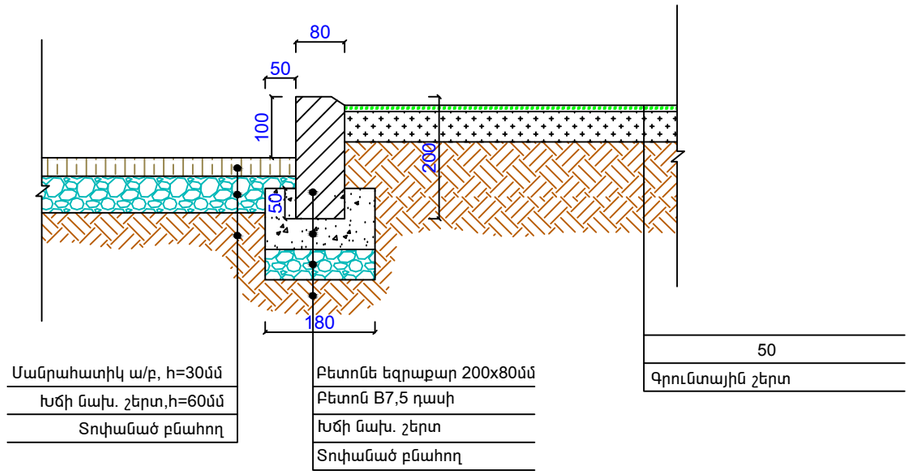

( )

1:10

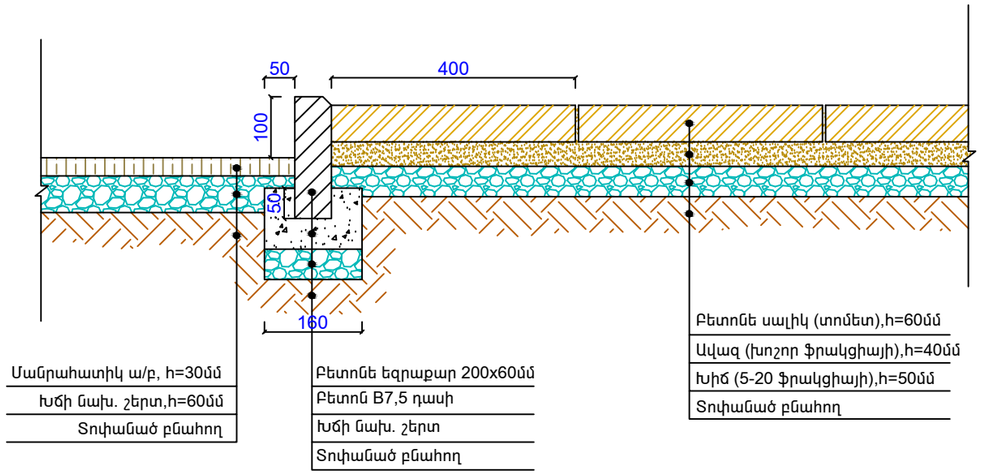

	Q.ԵՐԵՎԱՆ ԲՐՅՈՒՍՈՎԻ 165, 165 Ա ԲԱԿԱՅԻՆ ՏԱՐԱԾՔԻ ԲԱՐԵԿԱՐԳՄԱՆ ԱՇԽԱՏԱՆՔՆԵՐ			Պատվեր N ԵՔ-ՊԲԱՇՁԲ-13/75-2		
			ՃԱՐՏԱՐԱՊԵՏԱԿԱՆ ՄԱՍ	ՓՈՒԼ	ԹԵՐԹ	ԹԵՐԹԵՐ
ՏՆՕՐԵՆ	Ս. ԳԱԼՍՏՅԱՆ			ԱՆ	ՃՇ-13	13
ՆԳՃ	Ա. ՀԱՅՐԱՊԵՏՅԱՆ		ԿՏՐՎԱԾՔՆԵՐ ԵՎ ՀԱՆԳՈՒՅՑՆԵՐ	«ՄԵԳԱՄԵՏՐ» ՍՊԸ		